Balanceamento/Monitoramento de Hidrogeradores

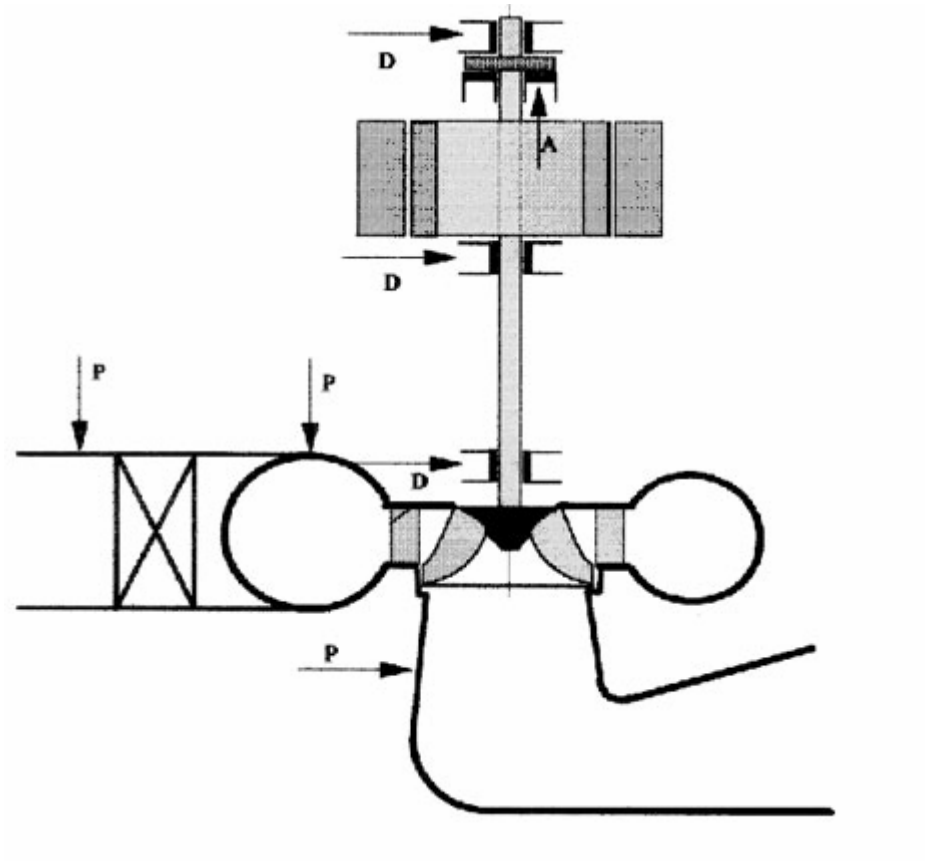

Monitoramento de até 16 canais na mesma base de tempo.

Deslocamento do eixo.
Dois Sensores Proximidade a 90º nos mancais radiais e um no mancal axial.
Mancal guia superior do gerador
Mancal de escora
Mancal guia inferior do gerador
Mancal guia da Turbina

Pressão
Tubulação de sucção.
Caracol.
Tubulação de descarga

Rua Guaporé, 40 São Roque Americana SP CEP 13469-411 Fone (19) 34614304 Fax (19) 34065553
www.mhfpreditiva.com.br E-MAIL mhf@mhfpreditiva.com.br

- Gerador Turbina: Kaplan
- Potencia Nominal: 175000 KVA

Rua Guaporé, 40 São Roque Americana SP CEP 13469-411 Fone (19) 34614304 Fax (19) 34065553
www.mhfpreditiva.com.br E-MAIL mhf@mhfpreditiva.com.br